ZUBEHÖR SCHICHTSPEICHER

BLINDFLANSCHPLATTE FÜR SPHÄRENTAUSCHERANSCHLÜSSE

Blindflanschplatte

Dient zum Verschluss der Sphärentauscher-Flansche am Pro-Clean® und Pro-Heat Speicher, falls der Sphärentauscher nicht eingesetzt wird. Lieferung inklusive Dichtung.

Daten
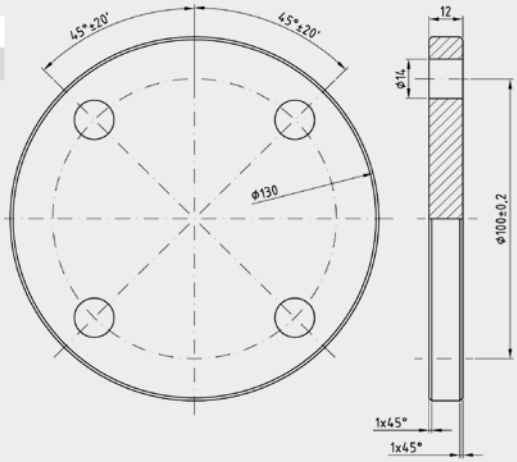
Type	FLP-ST
Art.Nr.	1620000